Le partage d’énergie LOCAL en RBC

Energy Transition Congress

DECEMBER 2023

Sibelga
energizing the city

Sibelga, un rôle en évolution

Notre mission : Assurer un accès fiable et de qualité à l'énergie à l'ensemble des clients bruxellois

Gestionnaire de réseau

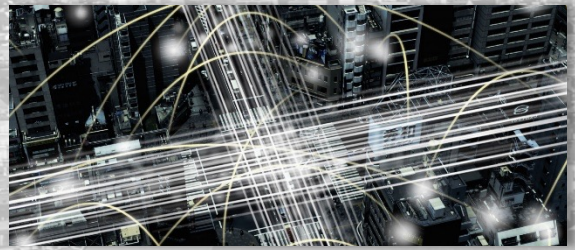

Facilitateur de marché

Partenaire des autorités

- Environ **700.000** points d'accès électricité
- Environ **500.000** points d'accès gaz
- Environ **88.000** luminaires d'éclairage public

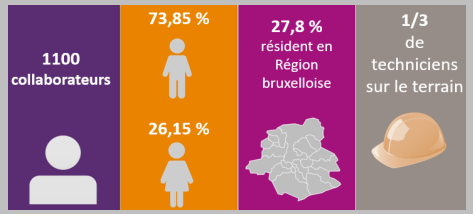

- **60 %** de locataires
- Environ **17%** de déménagements par an
- Un taux de rénovation lourde inférieur à **1%**
- **25+%** des ménages en précarité énergétique
- Seulement **10%** du potentiel solaire exploité

Notre vision : Être un partenaire d'une transition énergétique accessible et abordable pour tous

Partage d’énergie

LOCAL

- **Le partage d’énergie est une opportunité pour les clients, le système et pour le réseau**

  Accès à de l’énergie renouvelable à des prix raisonnables et stables pour tous les Bruxellois

  Favorise l’équilibre global entre production et consommation du renouvelable intermittent, influence positive sur les prix

  Absorption de l’énergie produite localement

- **A condition qu’il soit véritablement local!!**
  - Favorise l’intégration intelligente et homogène du renouvelable dans le réseau de distribution
  - Favorise les équilibres locaux, surtout utile pour intégrer les nouveaux usages électriques (mobilité et chauffage)
  - Favorise la cohésion sociale et l’inclusion

Spécificités du modèle en RBC

FRAIS DE RÉSEAU

- **Facturation des frais de réseau au responsable du partage d'énergie**
  - Répartition claire et juste des responsabilités, chacun participe aux frais de réseau pour l'énergie qu'il vend/partage via le réseau
  - Système engageant pour le SPOC du partage
  - Cohérence de la facture (prix all in dans les deux cas)
- **Réduction de frais de réseau pour favoriser le partage local**
  - Frais de réseaux réduits fonction de la topologie du réseau (awareness)
  - Reflète l'utilisation du réseau et incite à d'avantage d'optimisation
  - Favorise les équilibres locaux, potentiel de flexibilité locale et collective
- **Sibelga met à disposition des cartes réseau**

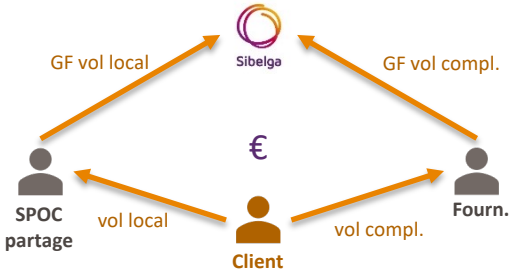

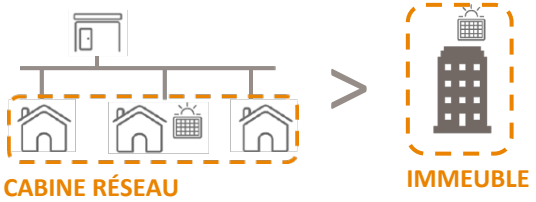

Spécificités du modèle en RBC

MOBILISATION RÉGIONALE

- Bruxelles Environnement a désigné dès janvier 2022 un **facilitateur**
  - Information et partage d'expériences
  - Conseils et accompagnement gratuits
  - Modèles de contrats et de factures

- Très bonne collaboration des institutions bruxelloises
  - Rencontres régulières entre Bruxelles Environnement, le facilitateur désigné, le régulateur régional Brugel et Sibelga

bruxelles environnement leefmilieu brussel .brussels

brugel

Sibelga energizing the city

  - Agilité, réactivité et cohérence
  - Exemples : cohérence dans la communication, définition des méthodes de répartition, définition de l'immeuble,…

Les discussions sont focalisées sur le partage d'électricité. Dans les prochains mois, les enjeux autour de la chaleur devront être analysés.
Il faudra notamment clarifier le concept et l'applicabilité de la communauté d'énergie thermique renouvelable.

Spécificités du modèle en RBC

CEL

- La **Communauté d'Energie Locale (CEL)** est un type spécifique de communauté en RBC:
  - Les unités de production renouvelable peuvent appartenir à la communauté, à un membre de la communauté ou à un tiers (droit d'usage)
  - Seul modèle de communauté existante à Bruxelles à ce stade – plus de liberté sur l'aspect de la propriété

- Le modèle actuel est contraignant pour le partage d'électricité issue d'une cogénération en immeuble, d'autant plus si l'unité est détenue par un tiers

	Legal Entity (LE)	Production assets' owner	Renewable source
Building CAC	Optional		**Only**
Citizen EC	**Required**	**Community's LE**	Not obliged
Renew. EC	**Required**	**Community's LE**	**Only**
Local EC	**Required**		**Only**

- Les profils de production de cogénération sont assez compatibles aux profils de consommation et complémentaires à ceux du PV

En ville et sur le trajet de la transition, il pourrait être opportun d'assouplir les règles (au moins de manière transitoire) sur le partage d'électricité issue de cogénérations de qualité en immeuble.

Prochains enjeux

STOCKAGE

- Différents cas de figure de partage d'énergie avec unité de stockage sont envisageables
  - Si le client veut partager son injection → Comment attester si le volume partagé est éligible au partage?
  - Faut-il imposer des contraintes quant à l'utilisation de la batterie pour le déterminer?

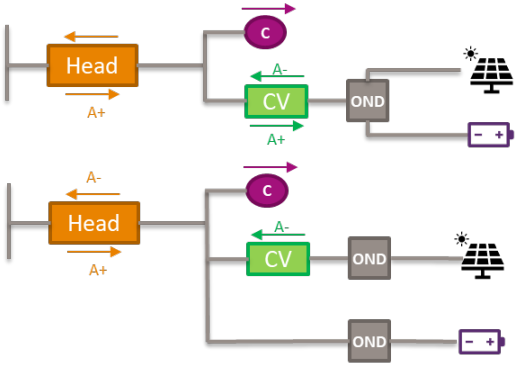

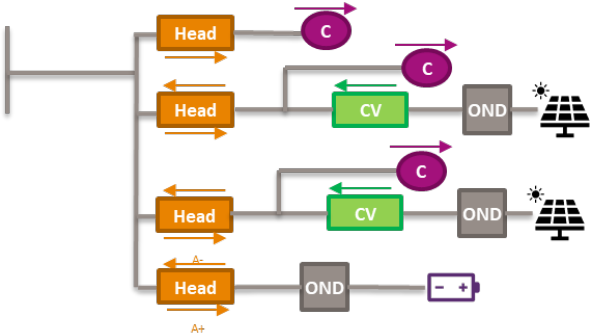

Déterminer des règles (les plus simples possible) au niveau régulatoire pour supporter l'utilisation d'unités de stockage permettant d'optimiser le partage d'énergie

Prochains enjeux

AU NIVEAU GLOBAL

- Le partage d'énergie **local** est le plus optimal et doit être privilégié
- Dans le cadre de la transition énergétique, d'autres formes de partages d'énergie sont utiles
  - cf. nouveau texte de la directive européenne EMD
- Dans ce cas (optimisation de la commodity), le marché devrait jouer un rôle en proposant **des offres combinées et optimisées**
  - Clients multisites
  - Clients différents
  - Au niveau national (cross gestionnaire de réseau)

- Un certain nombre de clarifications sont attendues, du niveau fédéral, sur **les règles fiscales** concernant le volume partagé, avec éventuellement des mesures favorables.

- **Rôle actif des fournisseurs pour proposer des offres combinées et optimisées (ne pas exclure le marché du jeu)**
- **Clarifier les impositions fiscales concernant le volume partagé**

Prochains enjeux

AU NIVEAU RÉGIONAL

- Les **pouvoirs publics** ont certainement un rôle à jouer pour investir dans des unités de production renouvelable (et de stockage) en particulier dans des zones où il y a peu de renouvelable et donc un grand potentiel de partage d'énergie
- Si les pouvoirs publics représentent un gros potentiel en ce qui concerne le partage d'énergie, une clarification s'imposera par rapport aux autres législations spécifiques :
  - Marchés publics, notamment si une communauté d'énergie preste des services / fournit ces pouvoirs publics
  - Modes spécifiques de gestion communale et coopération intercommunale
  - Emploi des langues
  - Aides d'Etat ?
- Sibelga, en tant que partenaire des autorités, pourrait jouer un rôle dans la constitution et éventuellement l'opération de ces communautés d'énergie, au travers de centrales d'achats (cf. Renoclick)

Clarifier le rôle des pouvoirs publics en ce qui concerne les communautés d'énergie et le rôle qui en découle pour Sibelga

Use Case TO BE 1

IMMEUBLE

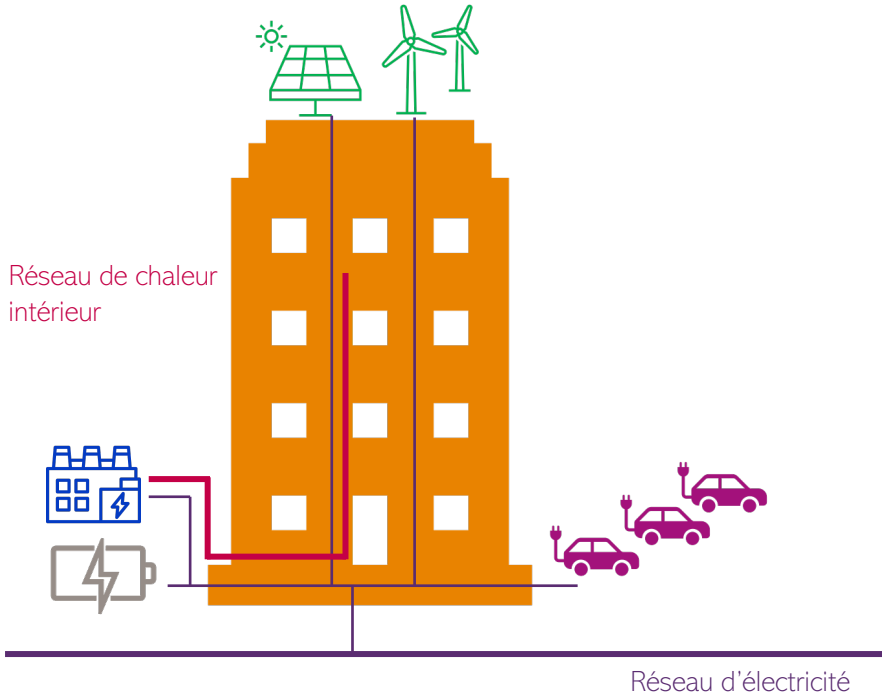

Plusieurs sources de **production d'électricité** : PV, éolien, cogénération, le tout associé à une unité de stockage.

Production de chaleur (et eau chaude sanitaire) centralisée : cogénération de qualité couplée à une chaudière/PAC

Optimisation de l'autoconsommation et lissage des consommations grâce au **pilotage** de l'unité de stockage et des bornes de recharges VE

Tous les habitants (propriétaires ou locataires) profitent d'une énergie (électricité et chaleur) à **prix contrôlés** grâce à un partage d'énergie.

Les revenus générés sont utilisés par la copropriété pour des investissements de rénovation, d'isolation et d'assets

Use Case TO BE 2

QUARTIER

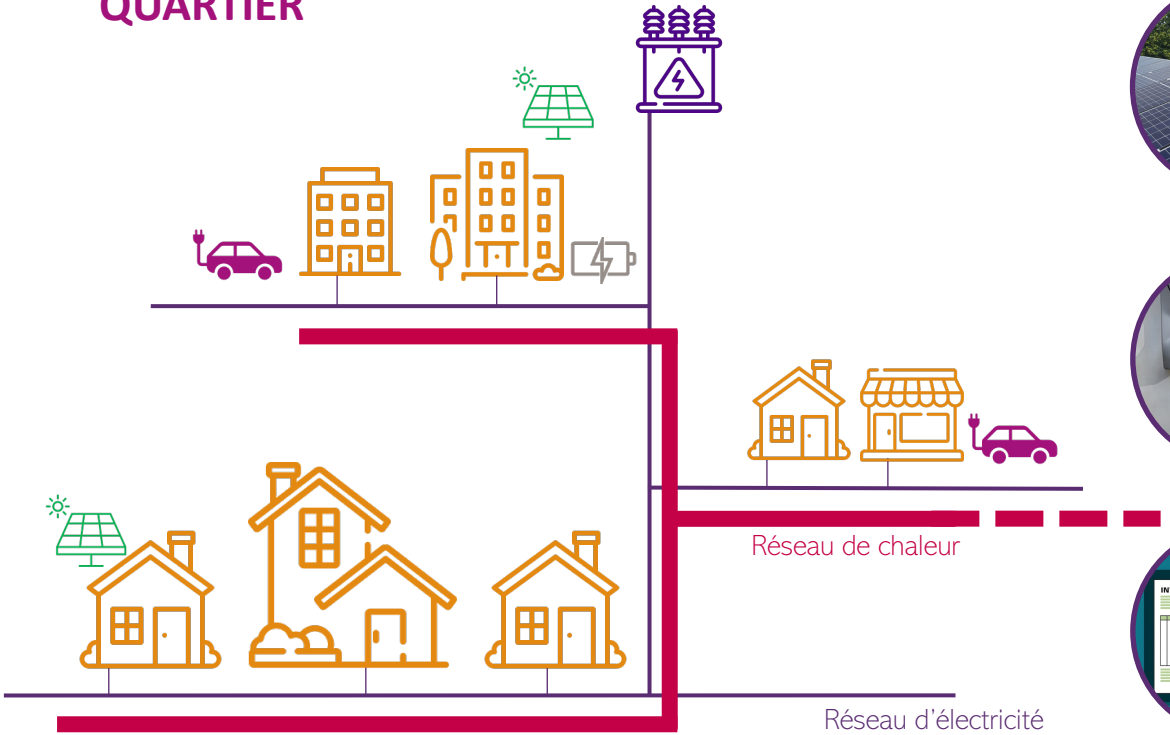

Plusieurs unités de **production d'électricité** : PV

Production de chaleur centralisée

Réseau de chaleur privé ou public

Optimisation de l'autoconsommation et lissage des consommations grâce au **pilotage** de l'unité de stockage collective et des bornes de recharges VE.

Tous les habitants (propriétaires ou locataires) profitent d'une énergie (électricité et chaleur) à **prix contrôlés** grâce à un partage d'énergie.

Conclusion

- Le partage d'énergie se met en place à Bruxelles
  - 3 projets du cadre dérogatoire sont encore actifs (non inclus ci-dessus)
  - 5 communautés d'énergie locales CEL actives (certaines activités de partage d'énergie à démarrer)

	Pair à Pair	Immeuble	CEL	TOTAL
# opérations de partages	25	23	2	**50**
# Clients	50	176	57	**283**

- Les opérations de partage d'énergie sont majoritairement **locales :**
  - 25 opérations dans un même bâtiment
  - 11 opérations sous une cabine réseau et 10 opérations sous un PF Elia

Les opérations de partage d'énergie locales sont favorisées et privilégiées ce qui sert à l'ensemble du système.
Les acteurs bruxellois sont mobilisés pour relever les défis à venir !

Sibelga

Merci pour votre attention

Bedankt voor uw aandacht